Manual Astronaut

west.com.ar

PRECAUIONES

- La fuente de luz de las estrellas y nebulosas es tan fuerte que los ojos no deben mirar directamente a la fuente de luz.
- El brillo de las estrellas (es decir, el brillo del láser) se ve afectado por la temperatura ambiente y el tiempo de uso. Cuando la temperatura ambiente es alta o el tiempo de encendido es más largo, el brillo del láser disminuirá debido al calor de la fuente de luz. En este momento, simplemente apague el láser y deje que el transmisor láser disipe el calor. (El tiempo de disipación de calor suele tardar más de 15 minutos) El brillo se puede restaurar después de encender la máquina.
- La cabeza y el cuerpo del astronauta están conectados entre sí mediante imanes y la dirección de la cabeza se puede ajustar. No

estire la cabeza y el cuerpo con fuerza, de lo contrario, los cables pueden romperse debido al estiramiento.

Instalación

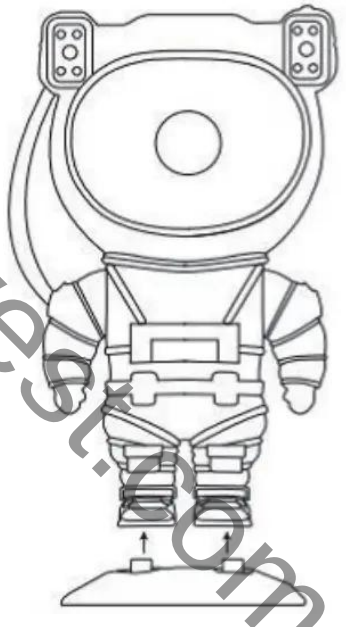

west.com.ar

Instale la base antes de usarla y asegúrese de que los pies del astronauta estén en pleno contacto con la base.
La dirección de proyección se puede ajustar ajustando el ángulo de rotación de la cabeza del astronauta.

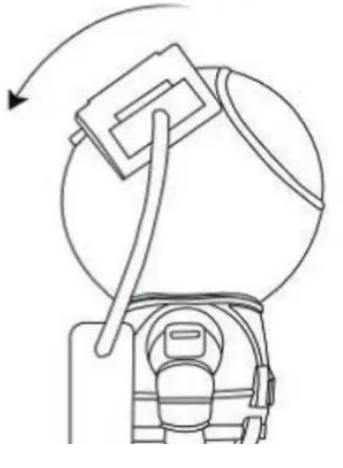

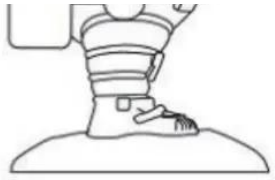

Control desde la Mochila

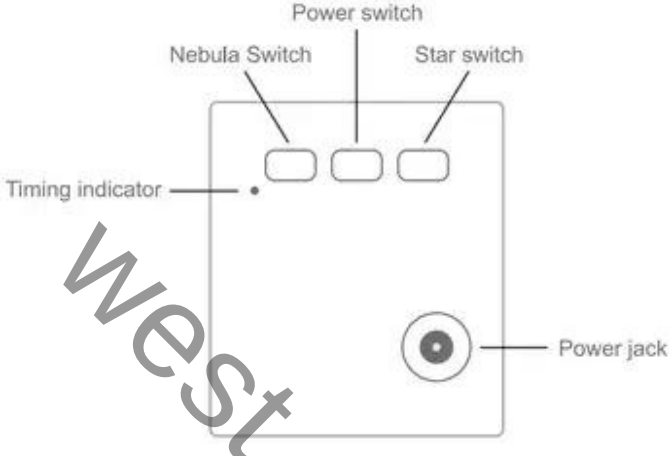

west.com.ar

- **Power Switch:** presione brevemente para encender, presione prolongadamente para apagar, la nebulosa y las estrellas se encienden de forma predeterminada después del arranque.
- **Nebula Switch:** presione brevemente el botón Nebula para cambiar el color de la nebulosa, cada vez que presione para cambiar un color, y así sucesivamente; mantenga presionado para apagar la función Nebula, y luego presione brevemente para volver a encender la función Nebula.
- **Star Switch:** presione brevemente el botón, cada vez que lo presione para cambiar la frecuencia de respiración de una estrella, mantenga presionado para apagar la función de estrella y luego presione brevemente nuevamente para encender la función de estrella.

Control Remoto

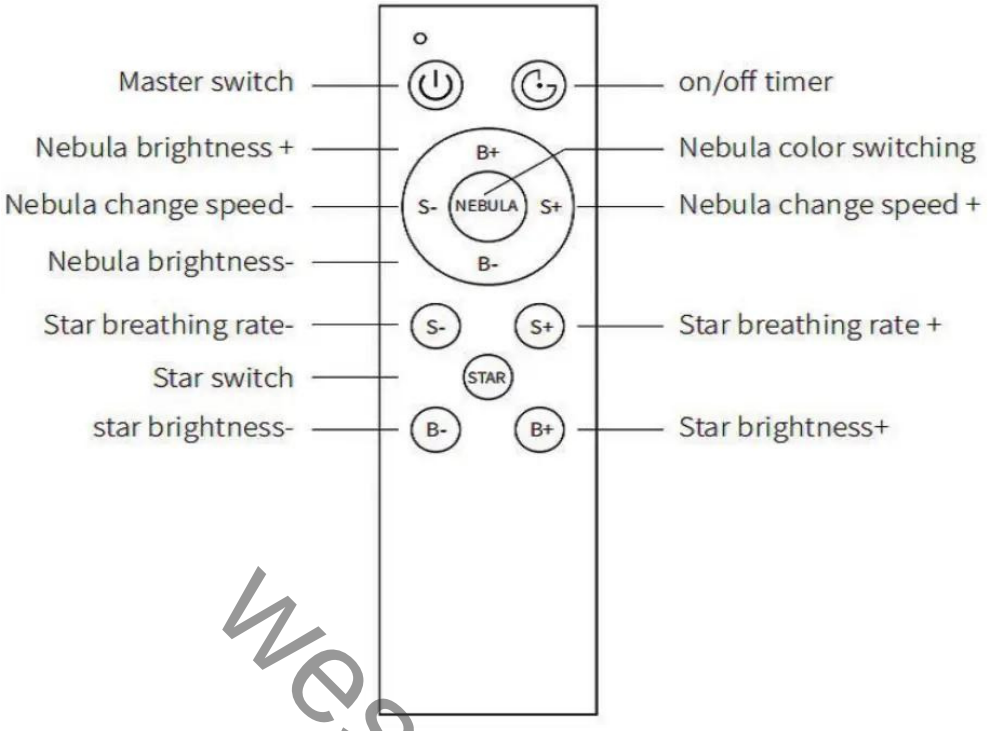

west.com.ar

Master Switch: Presione brevemente el interruptor para encender, y Nebula y Stars se encienden de forma predeterminada después de encender; después de encender, presione brevemente el botón nuevamente para apagar.

On/Off Timer: La función de sincronización se divide en dos niveles, a saber, sincronización de 45 minutos / sincronización de 90 minutos Presione la primera vez, el indicador de sincronización se ilumina en azul e ingrese el temporizador de 45 minutos; presione la segunda vez, el indicador del temporizador se ilumina en rojo y entra en el temporizador de 90 minutos; en el estado de temporización, la luz indicadora del temporizador permanece encendida; mantenga presionado para cancelar el temporizador, después de cancelar La luz indicadora de tiempo se apaga.

Nebula Brightness+: Hay 5 niveles de brillo Nebula. El brillo predeterminado es el nivel medio. Cada vez que lo presione, el brillo aumentará en un nivel.

Nebula Color Switching: Cada vez que presione el botón, la nebulosa cambiará a un color. Después de un ciclo, volverá al color predeterminado. Mantenga presionado el botón para apagar la nebulosa. Después de cerrar la nebulosa, presione brevemente el botón para volver a abrir la nebulosa.

Nebula Change Speed-: La velocidad de cambio de nebulosa se divide en 0-1-2-3-4 cinco engranajes, 0 engranaje es estático, 4 engranajes es la velocidad de cambio más rápido, el engranaje predeterminado es 2 engranajes y la nebulosa cambia de velocidad cada vez que presiona Disminuir uno marcha hasta llegar a la marcha 0.

Nebula Change Speed+: La velocidad de cambio de la nebulosa aumenta un nivel cada vez que la presionas, hasta el 4º nivel.

Nebula Brightness-: Hay 5 niveles de Nebula Brightness, el valor predeterminado es el nivel medio y el brillo se reduce en un nivel cada vez que lo presiona.

Star Switch: Mantenga presionado el botón para apagar las estrellas y luego presione brevemente el botón para encender las estrellas nuevamente después de apagar las estrellas.

Star Breathing-: La frecuencia de respiración de la estrella se divide en cuatro engranajes 0-1-2-3, 0 engranaje significa que las estrellas están siempre encendidas, el engranaje 3 es la frecuencia más alta, el engranaje predeterminado es 2 engranajes, cada vez que presiona la estrella La frecuencia respiratoria es reducido en una marcha hasta llegar a la marcha 0.

Star Breathing+: Cada vez que presione la estrella, la frecuencia respiratoria aumentará un nivel hasta llegar al tercer nivel.

Star Brightness-: El ajuste del brillo de las estrellas se limita al modo de luz constante. En el estado de respiración, este botón no es válido. Hay 3 niveles de ajuste de brillo. El brillo predeterminado es el más

West.com.ar

brillante cuando está encendido. Cada vez que lo presiona, el brillo se reduce a la posición más oscura.

Star Brightness+: El brillo predeterminado es el más brillante. Cuando se atenúa el brillo, cada vez que se presiona este botón, el brillo aumentará un nivel hasta que alcance el nivel más brillante.

www.west.com.ar

west.com.ar